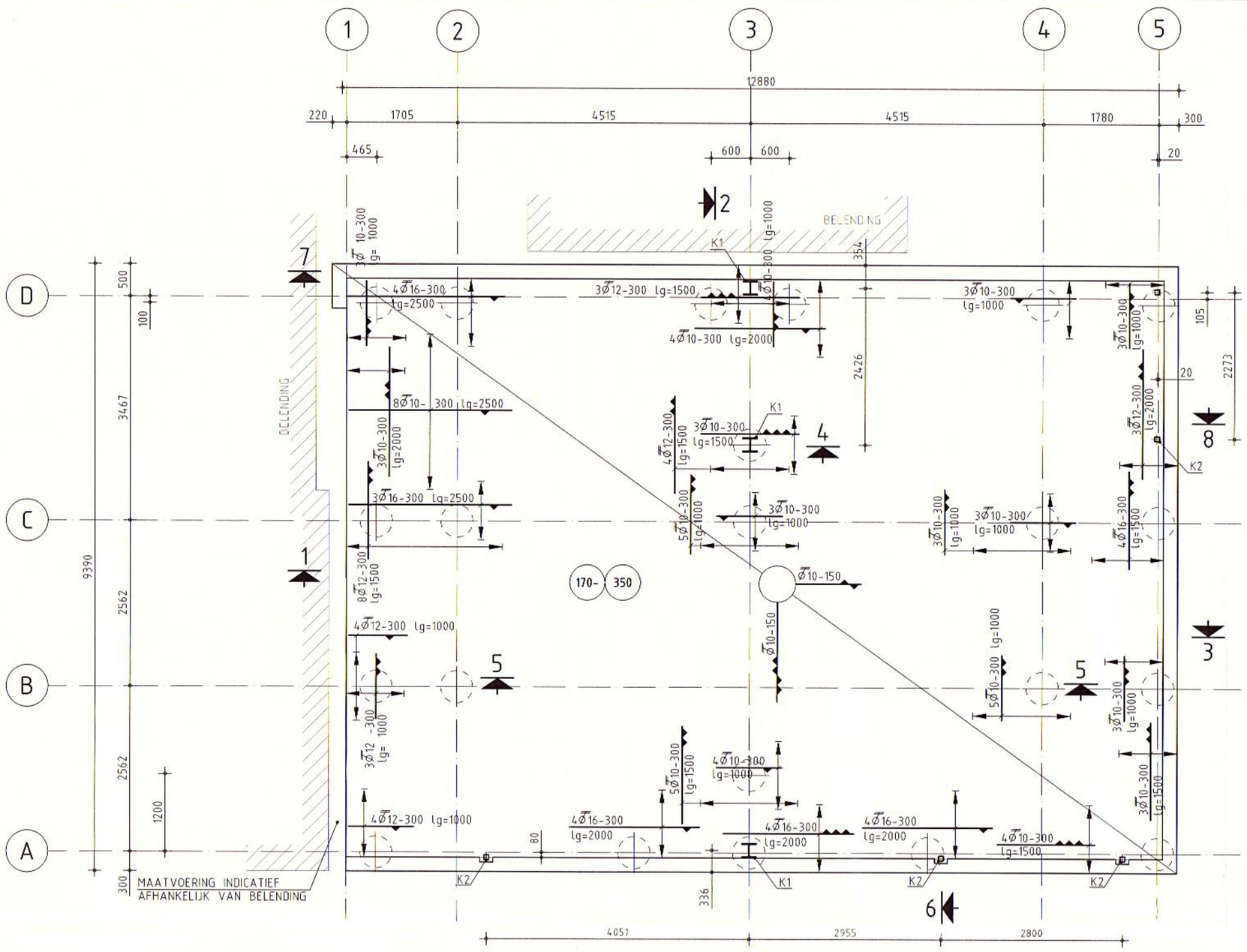

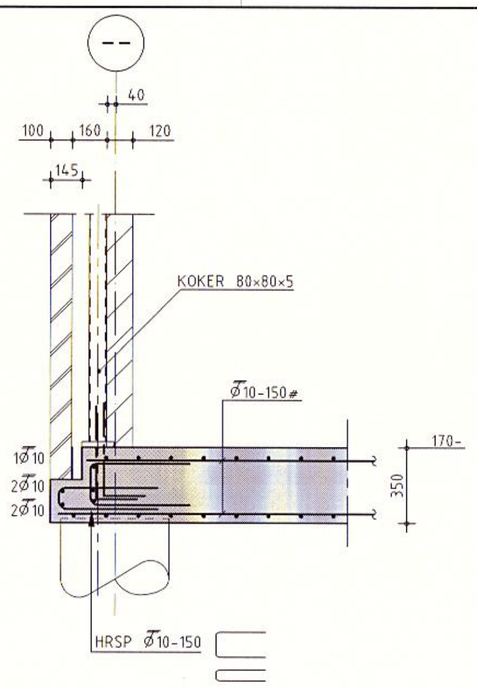

DRSN. 6
T.P.V. KOKERS 80×80×5mm

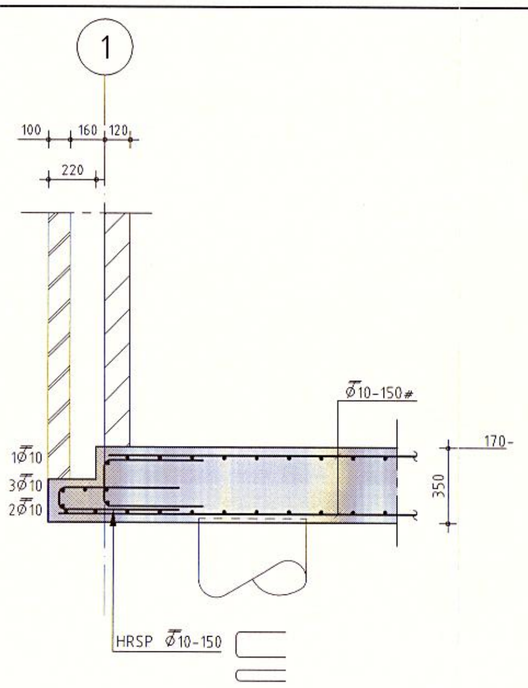

DRSN. 7

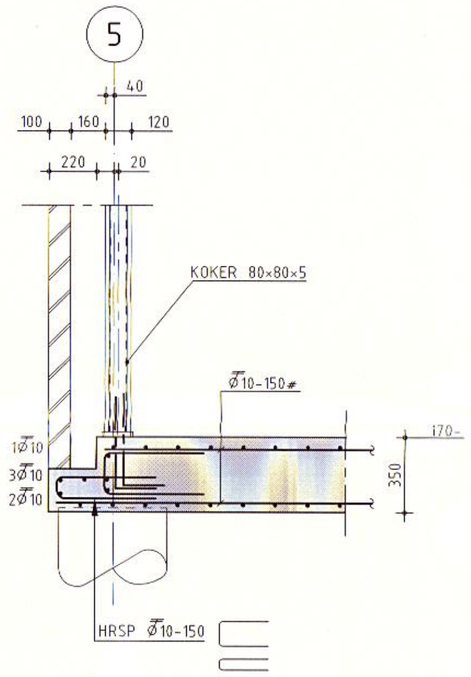

DRSN. 8
T.P.V. KOKERS 80×80×5mm

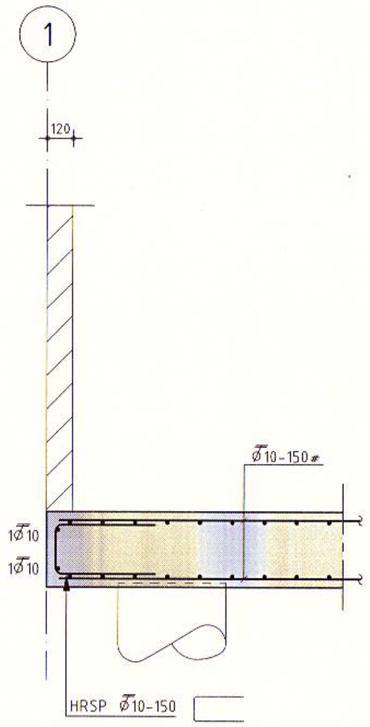

DRSN. 1

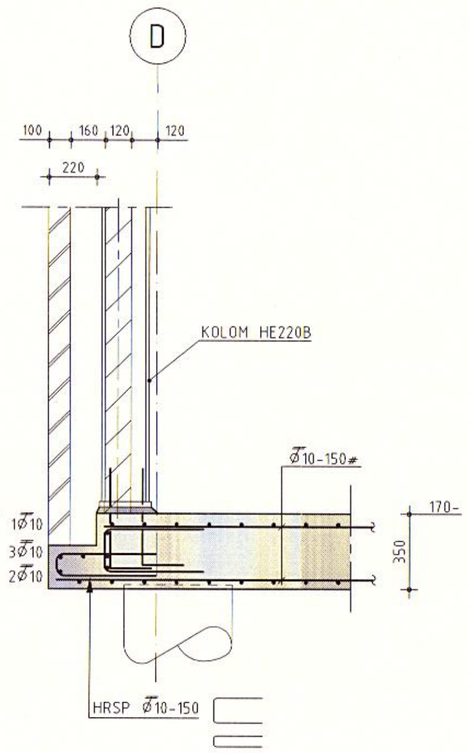

DRSN. 2

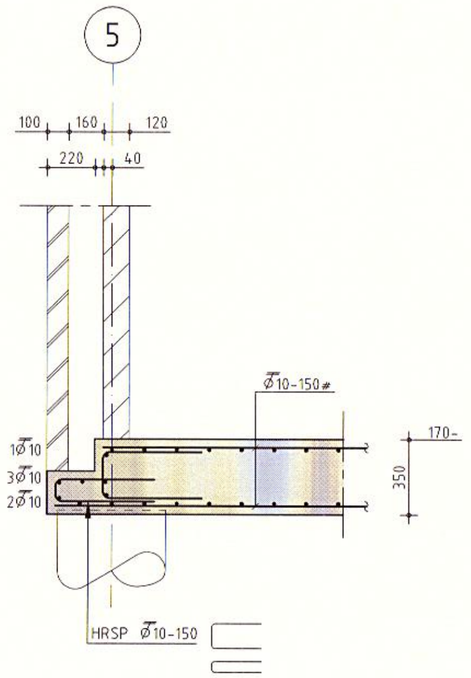

DRSN. 3

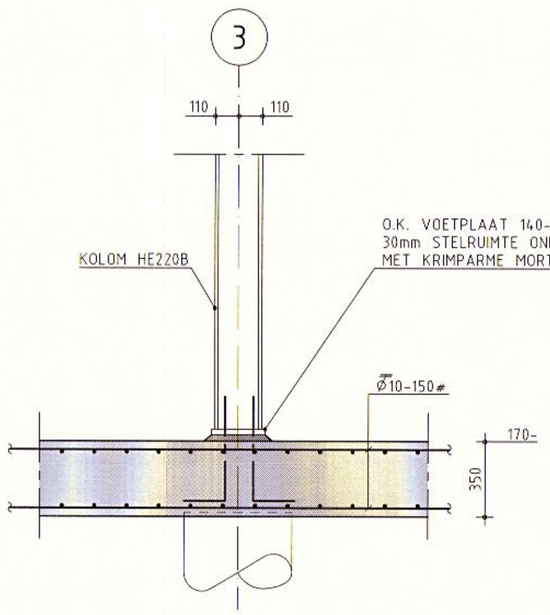

DRSN. 4

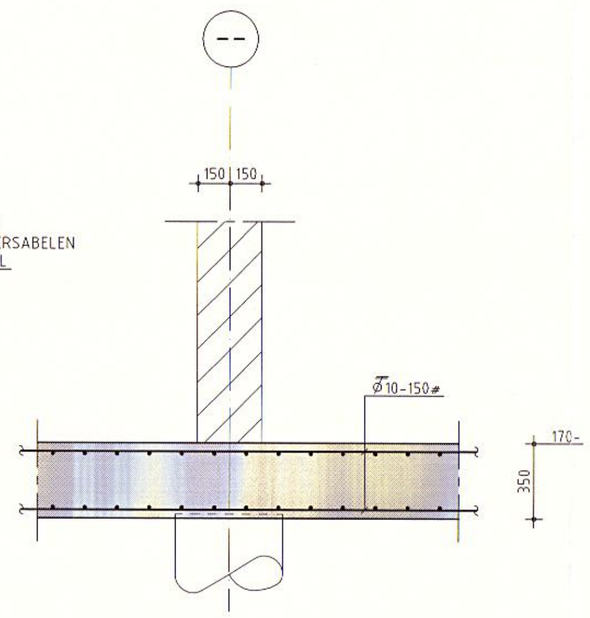

DRSN. 5

RENVOOI

LASLENGTEN C20/25

VLOER EN WAND						BALKEN EN KOLOMMEN					
staaf	onder	boven	staaf	onder	boven	staaf	onder	boven	staaf	onder	boven
Ø 8	300	350	Ø 16	650	800	Ø 8	250	300	Ø 16	600	750
Ø 10	400	450	Ø 20	850	1050	Ø 10	350	400	Ø 20	800	950
Ø 12	450	600	Ø 25			Ø 12	400	500	Ø 25	1000	1250

CONSTRUCTIESTAAL

Constructieve eisen en rekenmethode : NEN 6770 (TGB 1990)
Stabiliteit : NEN 6771 (TGB 1990)
Booglassen : NEN 2062

Staalkwaliteit : volgens NEN-EN 10027
Walsprofielen : S235JR (Fe360B)
Kokers en buizen : S275J2H (Fe430 D, warmgewalst)
Boutkwaliteit : 8.8
Moerkwaliteit : 8
Ankerkwaliteit : 4.6
Hoeklassen min. afm. : a= 4 mm tenzij anders vermeld
Conservering : volgens besteksomschrijving

GEWAPEND BETON

Constructieve eisen en rekenmethode : NEN 6720 (VBC 1995)
Uitvoering : NEN 6722 (VBU 2002)
Technologie : NEN-EN 206-1: 2001
: NEN 8005: 2004
Wapening : NEN 6008
Las- en verankeringslengten : NEN 6720 (VBC 1995)

FUNDERING
Sterkteklasse :
Milieuklasse :
WANDEN
Sterkteklasse : -
Milieuklasse : -
VLOEREN
Sterkteklasse : C20/25
Milieuklasse : XC4
KOLOMMEN
Sterkteklasse :
Milieuklasse : -

BETONDEKKING
Betondekking op de buitenste wapening in mm

	onder	boven	zijkant
balken	35	30	30
wanden	-	-	-
vloeren	-	-	-
kolommen	-	-	-

WAPENING
Ø FeB 500 HWL, HK
ØØ bundel van 2 staven
ØØØ bundel van 3 staven

LAAGAANDUIDING WAPENING:
Buitenste laag
2e laag van buiten
2e laag van buiten
Buitenste laag
Driehoek wijst naar hart constructie

K1/K1 = KOLOM OP EN ONDER DE VLOER
K1 = KOLOM OP DE VLOER
K1 = KOLOM ONDER DE VLOER

K1 = KOLOM HE220B
K2 = KOKER 80/80/5

AFWERKING ZANDCEMENTDEKVLOER d=70mm

PEIL = 1,3m + N.A.P (AANNAME)
TE CONTROLEREN DOOR AANNEMER

BRANDWERENDHEID HOOFDDRAAGCONSTRUCTIE 30min
ALLE MAATVOERING IN HET WERK TE CONTROLEREN

TER UITVOERING

BOUWEN EN WONEN
INGEKOMEN
17 DEC. 2008

DEFINITIEF

Grontmij

Project: NIEUWBOUW RABOBANK EN MAISONETTES
Opdrachtgever: VAN DER REE EN VERMEULEN V.O.F.
Onderdeel: FUNDERING/BEGANE GROND VLOER

Grontmij Nederland bv
Zuid
Postbus 1747
4700 BS Roosendaal
T +31 165 57 38 59
F +31 165 56 13 68
W www.grontmij.com

Code	Wijziging	Dat.	Get.	Acc.
01	ZIE WIJZIGINGSPLIJEN	03-11-08	J.H.	A.L.
02	DIVERSE WIJZIGINGEN	12-12-08	J.H.	A.L.

Projectnummer	Formaat	Tekeningnummer
259712	A1	T002
Bestek nummer	Schaal 1:50	
Get. J.H. / Gez. B.R. / Akk. A.L.	Datum 24-10-2008	Filenaam 259712.RSD.430.T002

© Grontmij Nederland bv Alle rechten voorbehouden

P:\259712\Constr\259712.ACAD\Grontmij\259712.RSD.430.dwg